Electrolux PROFESSIONAL

ARTICOLO N° _____

MODELLO N° _____

NOME _____

SIS # _____

AIA # _____

# Drop-in
# Sollevatore cesti - 665 mm

**340111 (DI66DL)** Sollevatore cesti da incasso - 665mm

## Descrizione

**Articolo N°** _____

Costruito in acciaio inox, con molle regolabili ed elementi di fissaggio al banco.
Adatto a contenere cestelli (mm 530x370 o 500x500).

**Approvazione:** _____

## Caratteristiche e benefici

- Dimensioni di spacco per l'installazione dell'unità: 645x645x700 mm.
- Adatto a contenere cesti con una dimensione di 530x370 mm o 500x500.
- Molle regolabili.
- Sollevatore piatti auto elevanti.
- In conformità dei principali enti di certificazione internazionali e marchio CE.

## Costruzione

- Costruito in acciaio inox.
- Sviluppato e prodotto da azienda certificata ISO 9001 e ISO 14001.

# Drop-in
# Sollevatore cesti - 665 mm

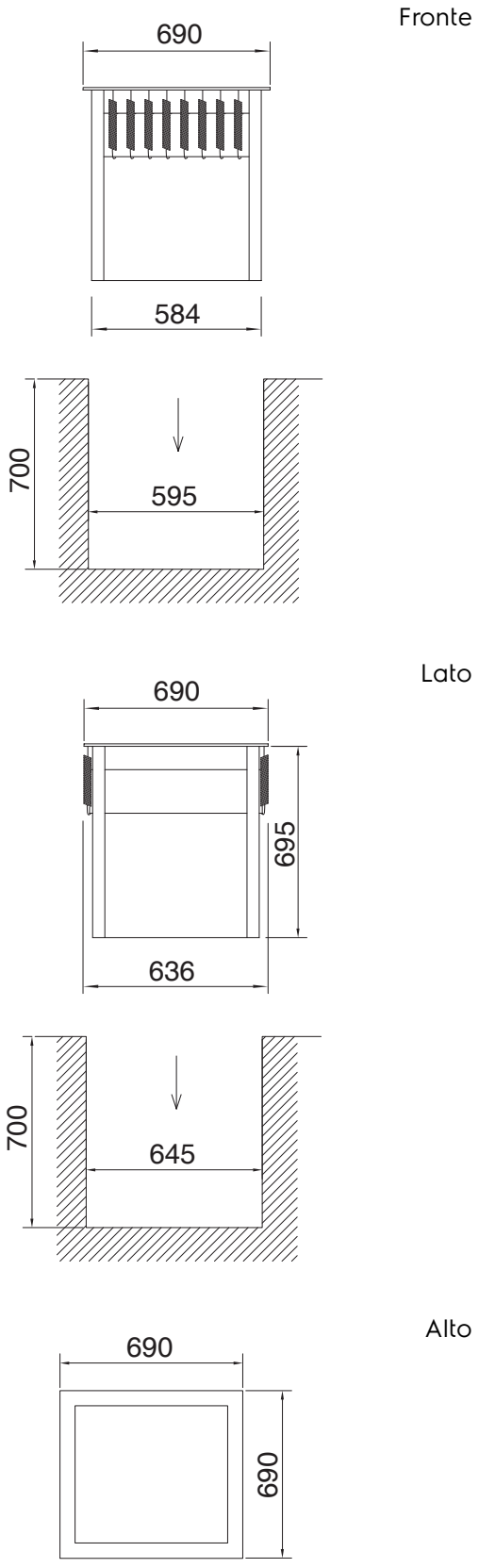


## Informazioni chiave

| | |
|---|---|
| **Dimensioni esterne, larghezza:** | |
| **340111 (DI66DL)** | 665 mm |
| **Dimensioni esterne, profondità:** | 665 mm |
| **Dimensioni esterne, altezza:** | 710 mm |
| **Peso netto:** | 22 kg |
| **Altezza piano:** | 15 mm |



L'azienda si riserva il diritto di apportare modifiche ai prodotti senza preavviso

2023.04.21